Drapak dla hodowli H-2C

PROSIMY O UWAŻNE PRZECZYTANIE
INSTRUKCJI PRZED ROZPOCZĘCIEM MONTAŻU

Prosimy o kontakt z naszym sklepem w przypadku:

1. Stwierdzenia braków podczas rozpakowywania.
2. Stwierdzenia uszkodzeń mechanicznych,
   w przypadku których prosimy nie montować drapaka.
3. Wątpliwości co do montażu części.

Firma nie ponosi odpowiedzialności za uszkodzenia powstałe w wyniku nieprawidłowego montażu lub użytkowania oferowanych produktów.

Scraper for the cat breedings H-2C

PLEASE READ INSTRUCTIONS CAREFULLY
BEFORE STARTING ASSEMBLY

Please contact our store if:

1. You find missing parts or accessories during unpacking.
2. You find your scraper mechanically damaged,
   in this case please do not continue with assembly.
3. You need further assistance with assembly.

The Company is not liable for the damages arisen during improper assembly by end user or resulting from the misuse of products.

Instrukcja montażu

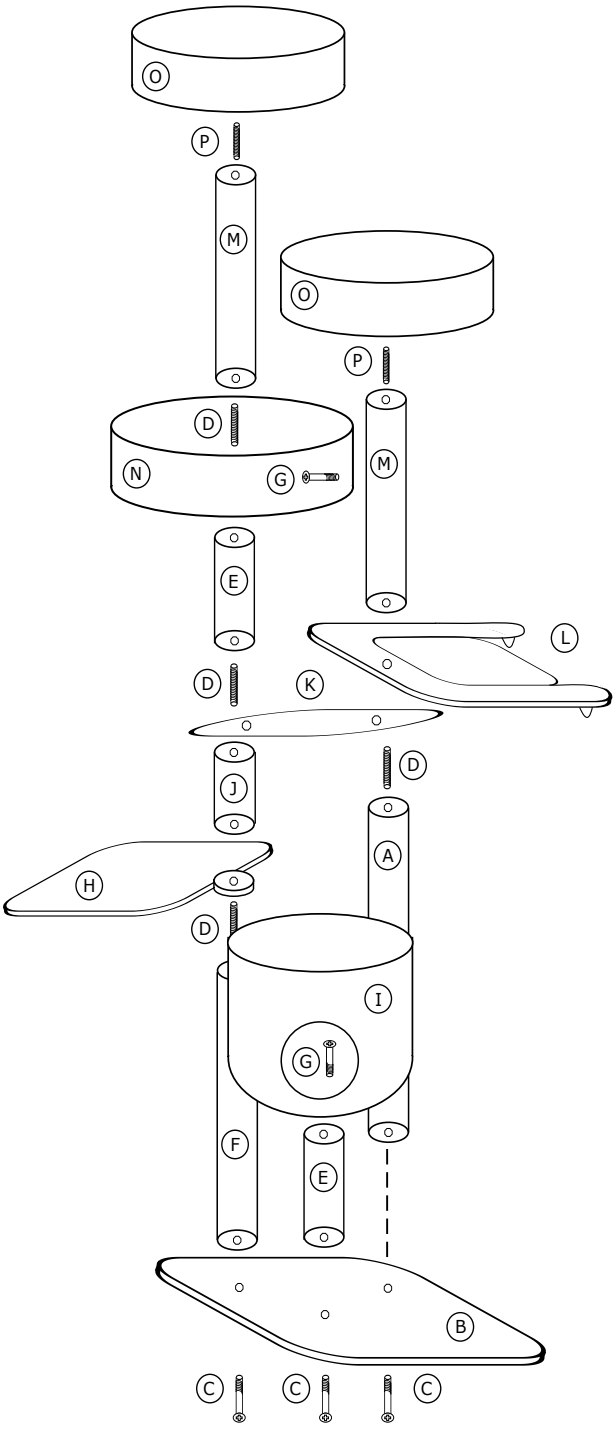

Assembly instructions

Zawartość opakowania:
A - słup 14/100
B - podstawa
C - długa śruba + podkładka x 3
D - długa szpilka x 3
E - słup 14/30 x 2
F - słup 14/80
G - krótka śruba + podkładka x 2
H - hamak pojedynczy
I - budka
J - słup 14/18
K - łącznik drewniany
L - hamak podwójny
M - słup 14/60 x 2
N - rozeta 50
O - rozeta 45 x 2
P - krótka szpilka x 2

Życzymy miłego korzystania!

Contents of the pack:
A - pole 14/100
B - base
C - long screw + washer x 4
D - long pin x 3
E - pole 14/30 x 2
F - pole 14/80
G - short screw + washer x 2
H - single hammock
I - catbox
J - pole 14/18
K - wooden connector
L - double hammock
M - pole 14/60
N - rosette 50
O - rosette 45 x 2
P - short pin x 2

We wish your cat enjoy it!